Montageanleitung

für Wandregal

M I C A R O

MADE IN AUSTRIA

⚠ ACHTUNG!

Für MICARO-Wandregale ist eine fachkundige Montage unumgänglich. Ernsthafte Unfälle sind durch unsachgemäße Montage nicht auszuschließen. Aufgrund der vielfältigen Wandkonstruktionen sind Befestigungsmaterialien – Schrauben, Dübel etc. – nicht im Lieferumfang enthalten. Bitte erkundigen Sie sich bzw. besorgen Sie zu Ihrer eigenen Sicherheit geeignetes Befestigungsmaterial im Fachhandel.

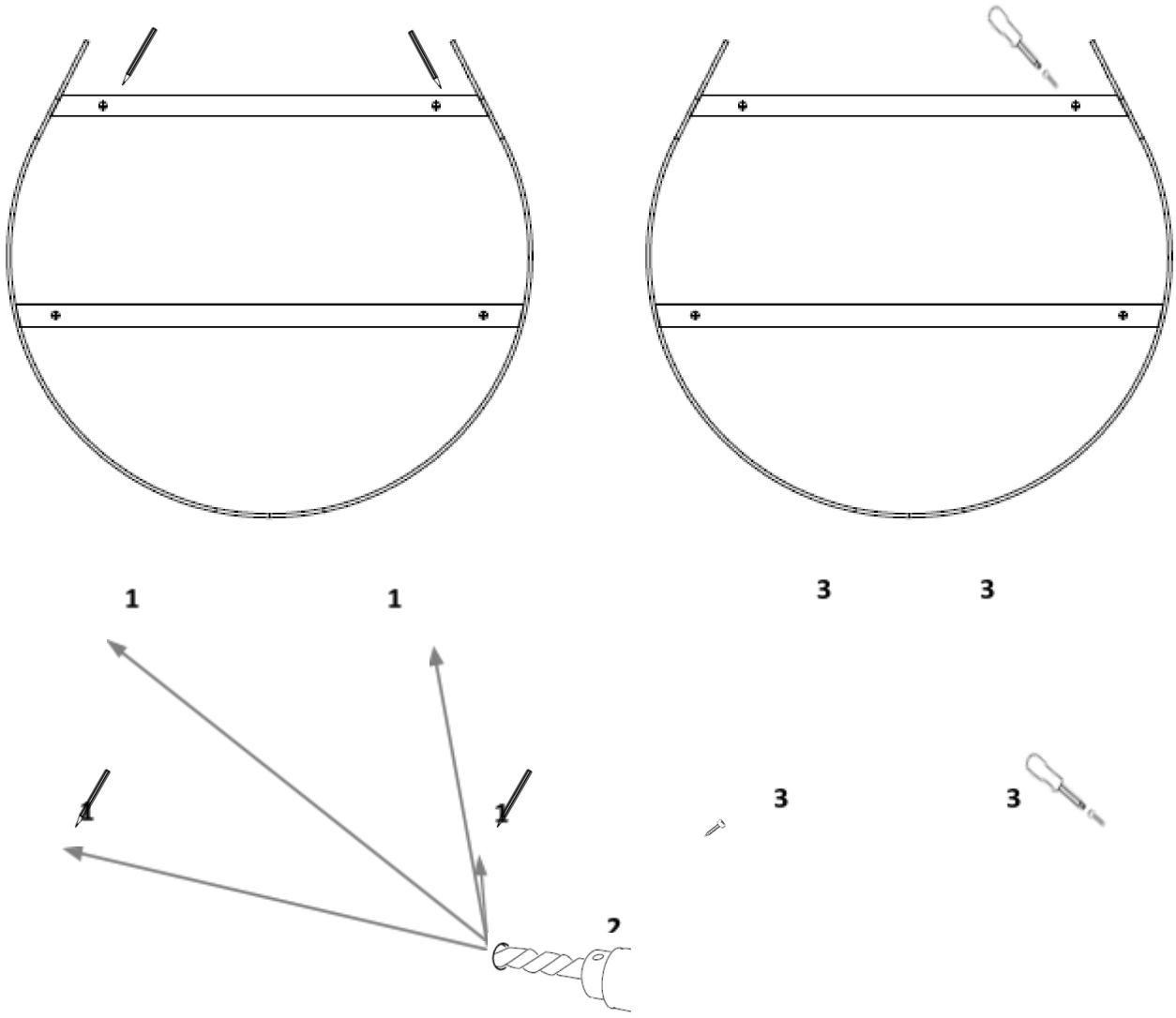

Eigengewicht: 15 kg

Maximale zulässige Belastung, abhängig von der Befestigung und der Wandkonstruktion: bis zu 20kg

Verwenden Sie ausschließlich

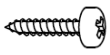

Flachkopfschrauben (Pan Head)